Руководство для оператора

Затирочная машина

CT 36A
CT 48A



RU

5200000867	04	0614

Уведомление об авторском праве
© Copyright 2014 Wacker Neuson Production Americas LLC.

Все права, включая права на копирование и распространение, защищены.

Допускается фотокопирование настоящей публикации первоначальным покупателем данного агрегата. Воспроизведение любого другого типа без прямо выраженного письменного разрешения Wacker Neuson Production Americas LLC запрещено.

Любого рода воспроизведение или распространение без согласия Wacker Neuson Production Americas LLC представляет собой нарушение действующих авторских прав. Нарушители будут преследоваться в судебном порядке.

Торговые марки
Все упомянутые в данном материале торговые марки являются собственностью соответствующих владельцев.

Производитель
Wacker Neuson Production Americas LLC

N92W15000 Anthony Avenue

Menomonee Falls, WI 53051 U.S.A.

Тел.: (262) 255-0500 · Факс: (262) 255-0550 · Тел.: (800) 770-0957

www.wackerneuson.com

Перевод инструкций
Настоящее Руководство для оператора является переводом исходных инструкций. Первоначальным языком данного Руководства для оператора является американский вариант английского языка.

Введение

СОХРАНИТЕ ДАННЫЕ ИНСТРУКЦИИ — Данное руководство содержит важные инструкции для перечисленных ниже моделей агрегата. Данные инструкции, специально написанные компанией Wacker Neuson Production Americas LLC, необходимо соблюдать во время установки, эксплуатации и техобслуживания агрегатов.

Модель	Поз. №	Модель	Поз. №
CT 36-5A	5000009438 5000620106 5000620829 5200016256	CT 48-8A	5000009449 5000620837
CT 36-8A	5000009439 5000620831	CT 48-11A	5000009450 5000620835
CT 36-8A-V	5000009442 5000620832	CT 48-13A-V	5000009452 5000620836

Документация к агрегату

- Начиная с этого места в данном документе компания Wacker Neuson Production Americas LLC будет упоминаться как компания Wacker Neuson.
- Чтобы заказать запчасти, используйте поставляемый вместе с агрегатом отдельный «Каталог запчастей».
- Подробные инструкции по обслуживанию и ремонту агрегата приводятся в отдельном «Руководстве по ремонту».
- Если у вас нет каких-либо из перечисленных документов, закажите копии в Wacker Neuson или посетите веб-сайт www.wackerneuson.com.
- При заказе деталей или запросе сервисной информации вас попросят указать номер модели агрегата, номенклатурный номер позиции, номер модификации и серийный номер.

Информация, которую можно найти в данном руководстве

- Настоящее руководство содержит сведения и описание порядка выполнения операций, необходимые для безопасной эксплуатации и техобслуживания данной (ых) модели (ей) Wacker Neuson. В целях обеспечения собственной безопасности и сокращения риска получения травмы необходимо внимательно изучить и понять, а впоследствии выполнять все инструкции, приведенные в данном руководстве.
- Корпорация Wacker Neuson в прямой форме оставляет за собой право на внесение технических изменений (даже в отсутствие должного уведомления), направленных на усовершенствование устройств, производимых Wacker Neuson, или относящихся к ним норм техники безопасности.
- Информация, содержащаяся в данном руководстве, представлена для устройств, выпускаемых на момент его публикации. Wacker Neuson оставляет за собой право изменять любую часть данной информации без предварительного уведомления.
- Иллюстрации, детали и порядок эксплуатации в данном руководстве, относятся к компонентам, установленным на заводе Wacker Neuson. Ваше оборудование может иметь конструктивные особенности в зависимости от требований вашего региона.

Разрешение производителя

Данное руководство содержит несколько ссылок на утвержденные запчасти, навесные элементы и модификации. Применяются следующие определения:

- **Утвержденные запчасти и навесные элементы** – это запчасти и навесные элементы, производимые или поставляемые компанией Wacker Neuson.
- **Утвержденные модификации** – это модификации, выполняемые авторизованным сервисным центром Wacker Neuson в соответствии с письменными инструкциями, выпущенными Wacker Neuson.
- **Неутвержденные запчасти, навесные элементы и модификации** – это запчасти, навесные элементы и модификации, которые не соответствуют утвержденным критериям.

Применение неутвержденных запчастей, навесных элементов и модификаций может привести к следующим последствиям:

- Вероятность получения серьезной травмы оператором или лицами, находящимися в рабочей зоне
- Неустранимое повреждение агрегата, на которое не распространяется гарантия

Если у вас есть вопросы, касающиеся утвержденных или неутвержденных запчастей, навесных элементов или модификаций, незамедлительно обратитесь к обслуживающему вас дилеру Wacker Neuson.

Сертификат соответствия стандартам ЕС

Производитель

Wacker Neuson Production Americas LLC, N92W15000 Anthony Avenue, Menomonee Falls, Wisconsin 53051, USA

Продукт

Продукт	**CT 36-5A, CT 36-8A, CT 36-8A-V, CT 36-6, CT 36-9, CT 36-9-V, CT 48-8A, CT 48-11A, CT 48-13A-V, CT 48-9**
Тип продукта	Затирочная машина
Функционирование продукта	Для сглаживания и окончательной отделки не полностью выдержанного бетона
Артикул №	0620829, 0620830, 0620831, 0620832, 0620833, 0620834, 0620835, 0620836, 0620837, 0620838

Директивы и нормы

Настоящим заявляем, что данный продукт отвечает соответствующим предписаниям и требованиям следующих директив и стандартов:

2006/42/EC, 2004/108/EC, EN12649

Ответственный за техническую документацию

Axel Häret, Wacker Neuson Produktion GmbH & Co. KG, Preußenstraße 41, 80809 München

Menomonee Falls, WI, USA, 07.07.2014

Dan Domanski
Technical Director
For Wacker Neuson

Scott V. Grahl
Manager, Product Engineering
For Wacker Neuson

Перевод оригинального сертификата соответствия стандартам ЕС

Введение 3

Сертификат соответствия стандартам ЕС 5

1 Информация о безопасности 9

1.1 Сигнал слова, используемые в настоящем руководстве 9
1.2 Описание машины и предназначение 10
1.3 Руководство по безопасности для операционных машины 12
1.4 Правила техники безопасности при обслуживании 14
1.5 Правила техники безопасности при работе с двигателями внутреннего сгорания 16

2 Табличка 18

2.1 Места этикетки 18
2.2 Значения маркировочных табличек 19

3 Подъемно-транспортное 22

3.1 Эксплуатация 22
3.2 Транспортировка агрегата 24

4 Эксплуатация 26

4.1 Подготовка к первому использованию 26
4.2 Наладка новой машины 26
4.3 Рекомендуемое топливо 27
4.4 Установка лопастей 28
4.5 Установка и регулировка рукояток 30
4.6 Регулировка рукоятки (CT 36-5A, 5200016256) 32
4.7 Органы управления 33
4.8 Тормозная система 34
4.9 Модуль управления двигателем 34
4.10 Кнопка остановки 35
4.11 Перед началом 35
4.12 Для начала 36
4.13 Остановить 37
4.14 Положение оператора 38
4.15 Эксплуатация 39
4.16 Регулировка угла наклона 41
4.17 Процедура аварийного отключения 42

5 Обслуживание 44

5.1 График периодического техобслуживания 44
5.2 Хранение 45
5.3 Воздушный фильтр 46
5.4 Свеча зажигания 48
5.5 Чистка отстойника 49
5.6 Регулировка холостого ход 50
5.7 Регулировка карбюратора 51
5.8 Замена ремня 52
5.9 Смазка затирочной машины 53
5.10 Дополнительные грузы 53
5.11 Хранение 54

6 Устранение неполадок 55

7 Технические данные 56

7.1 Габариты 56
7.2 Двигатель 57
7.3 Модель 61
7.4 Данные по уровню шума и вибрации 62

1 Информация о безопасности

1.1 Сигнал слова, используемые в настоящем руководстве

В руководстве применяются пометки ОПАСНО, ОСТОРОЖНО, ВНИМАНИЕ, УВЕДОМПЕНИЕ и ПРИМЕЧАНИЕ, соблюдение которых необходимо во избежание травм, повреждения оборудования или неправильной эксплуатации.



Этот знак обозначает опасность. Он используется для того, чтобы предупредить пользователя о возможной травмоопасности.

- Соблюдайте все правила техники безопасности, которые приводятся после этого знака.



ОПАСНО
Знак ОПАСНО указывает на опасную ситуацию, которая, если ее допустить, приведет к смертельному исходу или тяжелой травме.

- Чтобы не допустить смертельного исхода или получения тяжелой травмы, необходимо соблюдать все правила техники безопасности, следующие после этого сигнального слова.



ОСТОРОЖНО
Знак ОСТОРОЖНО указывает на опасную ситуацию, которая, если ее допустить, может привести к смертельному исходу или тяжелой травме.

- Во избежание смертельных случаев или серьезных травм необходимо соблюдать все правила техники безопасности, следующие после этого сигнального слова.



ВНИМАНИЕ
Знак ВНИМАНИЕ указывает на опасную ситуацию, которая, если ее допустить, может привести к травме легкой или средней степени.

- Во избежание травм легкой или средней степени тяжести необходимо соблюдать все правила техники безопасности, следующие после этого сигнального слова.

УВЕДОМПЕНИЕ: Пометка УВЕДОМПЕНИЕ применяется без знака обозначения опасности. Она указывает на опасную ситуацию, которая, если ее допустить, может привести к повреждению имущества.

Примечание: Содержит дополнительную информацию, необходимую для работы.

1.2 Описание машины и предназначение

Данный агрегат представляет собой затирочную машину для чистовой обработки бетонных поверхностей, управляемую идущим сзади оператором. Затирочная машина Wacker Neuson состоит из рамы, на которой установлены бензиновый двигатель, топливный бак, редуктор и рукоятка управления. К редуктору присоединен комплект из четырех металлических лопастей, окруженных кольцевым ограждением. Двигатель передает вращение на лопасти через редуктор и механизм сцепления. Вращающиеся лопасти перемещаются по поверхности затвердевающего бетона, создавая гладкую поверхность. Оператор идет позади агрегата и с помощью рукоятки управляет его скоростью и направлением движения.

Данный агрегат предназначен для затирки и полировки затвердевающих бетонных поверхностей.

Данный агрегат разработан и сконструирован строго для использования в целях, описанных выше. Использование данного агрегата для какой-либо иной цели может привести к неустранимым повреждениям агрегата либо стать причиной серьезных травм оператора или других лиц, находящихся на рабочей площадке. На повреждения агрегата, вызванные неправильным применением, гарантия не распространяется.

Ниже представлены примеры неправильного применения агрегата:

- использование агрегата в качестве лестницы, опоры или рабочей поверхности;
- использование агрегата для перевозки или транспортировки пассажиров или оборудования;
- использование агрегата для обработки ненадлежащих материалов, например глинистых растворов, шпатлевок или эпоксидных покрытий;
- эксплуатация агрегата с несоблюдением технических характеристик, указанных производителем;
- эксплуатация агрегата с нарушением каких-либо предупреждений, указанных на агрегате и в Руководстве для оператора.

Данный агрегат разработан и сконструирован в соответствии с последними международными нормами техники безопасности. При его проектировании были максимально устранены риски и обеспечена безопасность оператора с помощью предохранительных кожухов и маркировки. Однако определенный риск может сохраняться даже после введения всех защитных мер. Он называется остаточным риском. Применительно к данному агрегату остаточный риск может включать воздействие следующих факторов и веществ:

- нагревание, шум, выхлопы и выделение угарного газа двигателем;
- химические ожоги от затвердевающего бетона;
- опасность возникновения пожара при использовании ненадлежащих методов заправки топливом;

- топливо и его пары, разлив топлива при использовании ненадлежащих методов подъема;
- опасность получения травмы при использовании ненадлежащих методов подъема или эксплуатации;
- опасность порезов об острые или изношенные лопасти.

В целях обеспечения собственной безопасности и безопасности других обязательно внимательно прочтите и осознайте информацию по технике безопасности, представленную в данном руководстве, прежде чем приступать к работе с агрегатом.

1.3 Руководство по безопасности для операционных машины

Подготовка оператора

Перед работой с данной машиной:

- Прочитайте и примите к сведению все инструкции по эксплуатации, входящие в руководства к данной машине.
- Ознакомьтесь с расположением и правильным использованием всех органов управления и предохранительных устройств.
- При необходимости в дополнительной подготовке обращайтесь в Wacker Neuson.

При работе с данной машиной:

- Не допускайте к работе с машиной людей без специальной подготовки. Лица, работающие с данной машиной, должны быть ознакомлены со связанными с ней возможными рисками и факторами опасности.

Квалификация оператора

Запускать, эксплуатировать и отключать агрегат может только обученный персонал. Данный персонал также должен соответствовать следующим квалификационным требованиям:

- пройти инструктаж по надлежащему применению агрегата;
- знать требуемые предохранительные устройства.

Запрещается допускать к работе с агрегатом:

- детей;
- лиц, находящихся под воздействием алкоголя или наркотиков.

Участок работ

Помните об участке работ.

- Не допускайте к агрегату посторонний персонал, детей и домашних животных.
- Помните о постоянном изменении положения и перемещении другого оборудования и персонала по участку работ.

Помните об участке работ.

- Запрещается эксплуатировать агрегат на участках, где содержатся воспламеняемые предметы, топливо или продукты, производящие воспламеняемые испарения.

Предохранительные устройства, органы управления и навесные элементы

Эксплуатация агрегата возможна только при соблюдении следующих условий:

- все предохранительные устройства и ограждения установлены и работают;
- все органы управления работают нормально;
- агрегат настроен правильно в соответствии с инструкциями в Руководстве оператора;
- агрегат чистый;

- информационные таблички на агрегате читаются.

В целях безопасной эксплуатации данного агрегата:

- запрещается эксплуатировать агрегат, если какие-либо предохранительные устройства или ограждения отсутствуют или неисправны;
- запрещается вносить изменения в конструкцию предохранительных устройств или отключать их;
- используйте только дополнительное оборудование и навесные элементы, рекомендованные компанией Wacker Neuson.

Принципы безопасной эксплуа-тации

При эксплуатации данного агрегата:

- помните о движущихся частях агрегата; соблюдайте безопасную дистанцию между движущимися частями агрегата и руками, ногами и свободной одеждой.

При эксплуатации данного агрегата:

- запрещается запускать агрегат, если он нуждается в ремонте.
- Запрещается принимать внутрь любые технологические жидкости, используемые в агрегате. В зависимости от модели агрегата, таковые жидкости включают: воду, смачивающие реагенты, топлива (бензин, дизтопливо, керосин, пропан или природный газ), масло, хладагенты, гидравлическую жидкость, теплоносители (пропиленгликоль с присадками), аккумуляторную кислоту или смаочные вещества.

Средства индивидуальной защиты (PPE)

Используйте следующие средства индивидуальной защиты (PPE) при работе с данным агрегатом:

- Плотно прилегающую к телу рабочую одежду, не препятствующую движениям
- Защитные очки с боковыми щитками
- Средства защиты органов слуха
- Рабочие туфли или ботинки с безопасными мысками

1.4 Правила техники безопасности при обслуживании

Обучение обслужива-нию

Перед обслуживанием данного агрегата выполните перечисленные ниже действия:

- Прочитайте и примите к сведению все инструкции, входящие в руководства к данному агрегату.
- Ознакомьтесь с расположением и правильным использованием всех органов управления и предохранительных устройств.
- К поиску и устранению неисправностей в данном агрегате можно допускать только обученный персонал.
- При наличии необходимости в дополнительной подготовке обращайтесь в Wacker Neuson.

При обслуживании данного агрегата соблюдайте перечисленные ниже условия:

- Не позволяйте недостаточно обученному персоналу заниматься обслуживанием данного агрегата. Персонал, обслуживающий данный агрегат, должен быть ознакомлен со связанными с ним возможными рисками и факторами опасности.

Меры предосторожности

При обслуживании агрегата соблюдайте нижеперечисленные меры предосторожности.

- Перед началом обслуживания данного агрегата прочтите и примите к сведению порядок обслуживания.
- Все виды регулировки и ремонта должны быть выполнены до начала эксплуатации агрегата. Не запускайте агрегат, если известно о наличии какой-либо проблемы или неисправности.
- Все виды регулировки и ремонта должны выполняться квалифицированным специалистом.
- Перед проведением техобслуживания или ремонта агрегат необходимо выключить.

Модифика-ции агрегата

При обслуживании данного агрегата соблюдайте перечисленные ниже условия:

- Используйте только принадлежности и навесные элементы, рекомендованные Wacker Neuson.

При обслуживании данного агрегата соблюдайте перечисленные ниже условия:

- Не отключайте предохранительные устройства.
- Запрещается переделывать агрегат без прямого письменного разрешения Wacker Neuson.

Замена деталей и табличек

- Заменяйте изношенные и поврежденные компоненты.
- Все отсутствующие или имеющие неразборчивый текст/символы таблички необходимо заменять.
- При замене электрических компонентов используйте компоненты, идентичные оригинальным деталям по параметрам и производительности.
- При необходимости замены деталей данного агрегата используйте только запчасти Wacker Neuson или запчасти, эквивалентные исходным по всем техническим характеристикам, таким как физические размеры, тип, прочность и материал изготовления.

Чистка

Чистка и обслуживание агрегата:

- Поддерживайте чистоту агрегата и следите за отсутствием мусора, например листьев, бумаги, картона и т. д.
- Следите, чтобы таблички на агрегате оставались читаемыми.

Чистка агрегата:

- Запрещается чистить агрегат в работающем состоянии.
- Запрещается применять бензин, другие виды топлива или легковоспламеняющиеся растворители для чистки агрегата. Пары топлива и растворителей могут стать взрывоопасными.

Средства индивидуальной защиты (PPE)

Используйте следующие средства индивидуальной защиты при обслуживании данного агрегата:

- Плотно прилегающую к телу рабочую одежду, не препятствующую движениям
- Защитные очки с боковыми щитками
- Средства защиты органов слуха
- Рабочие туфли или ботинки с безопасными мысками

Кроме того, перед началом работы с агрегатом:

- Уберите назад и завяжите длинные волосы.
- Снимите все украшения (включая кольца).

После эксплуатации

- Останавливайте не используемый двигатель.
- Перекрывайте топливный кран двигателей, при наличии такового, если агрегат не используется.
- Убедитесь в невозможности опрокидывания, скатывания, проскальзывания или падения неиспользуемого агрегата.
- Неиспользуемый агрегат необходимо хранить надлежащим образом. Агрегат следует хранить в чистом, сухом, недоступном для детей месте.

1.5 Правила техники безопасности при работе с двигателями внутреннего сгорания



ОСТОРОЖНО

Двигатели внутреннего сгорания особенно опасны во время работы и заправки топливом. Несоблюдение приведенных ниже предупреждений и правил техники безопасности может привести к тяжелой травме или смертельному исходу.

- ▶ Прочитайте и соблюдайте предупреждающие указания в руководстве пользователя по двигателю и приведенные ниже правила техники безопасности.



ОПАСНО

Выхлопные газы из двигателя содержат угарный газ — смертельно опасный яд. Воздействие угарного газа может привести к летальному исходу в считанные минуты.

- ▶ ЗАПРЕЩАЕТСЯ эксплуатировать агрегат в закрытом пространстве, например в тоннеле, если не обеспечена соответствующая вентиляция, например с помощью вытяжных вентиляторов или шлангов.

Правила техники безопасности при эксплуатации

Во время работы двигателя:

- Зона вокруг выхлопной трубы должна быть свободна от воспламеняющихся материалов.
- Перед запуском двигателя проверяйте топливопроводы и топливный бак на предмет утечек и трещин. Запрещается запускать агрегат при обнаружении утечек топлива или незакрепленных топливопроводов.

Во время работы двигателя:

- Запрещается курить при работе с агрегатом.
- Запрещается запускать двигатель рядом с источниками искр или открытого огня.
- Запрещается прикасаться к двигателю или глушителю во время работы двигателя или сразу после его выключения.
- Запрещается эксплуатировать агрегат, если крышка топливного бака неплотно прилегает или отсутствует.
- Запрещается запускать двигатель при обнаружении разлитого топлива или запаха топлива. Необходимо переместить агрегат в сторону от разлитого топлива и протереть его насухо перед запуском.

Правила техники безопасности при дозаправке

При дозаправке двигателя:

- Сразу вытирайте разлитое топливо.
- Заливайте бак в хорошо вентилируемом помещении.
- После заправки двигателя следует установить на место крышку топливного бака.
- Запрещается курить.
- Запрещается заправлять работающий или неостывший двигатель.
- Запрещается заправлять двигатель рядом с источниками искр или открытого огня.
- Запрещается проводить дозаправку, когда агрегат находится в кузове грузового автомобиля с пластиковым покрытием пола. Статическое электричество может стать причиной воспламенения топлива или паров топлива.

2 Табличка

2.1 Места этикетки

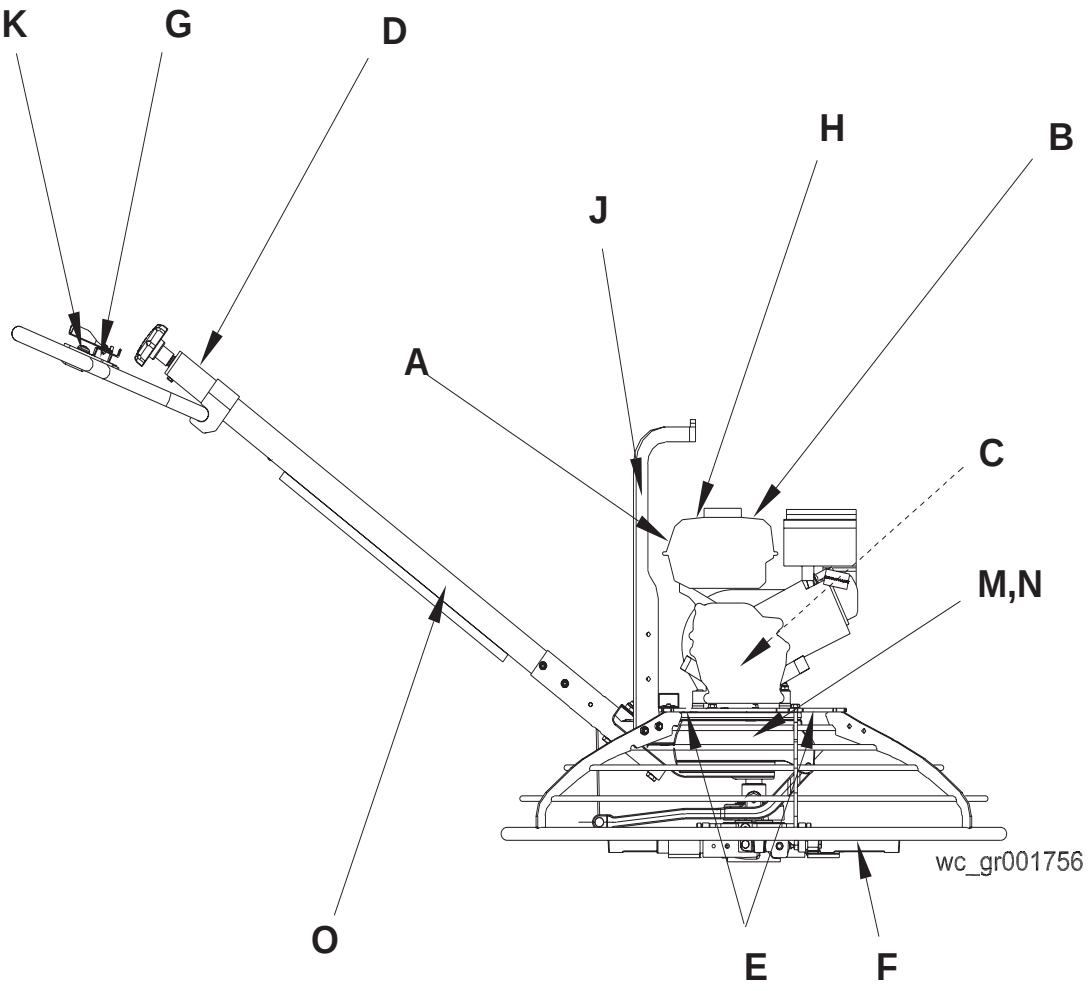

2.2 Значения маркировочных табличек

A	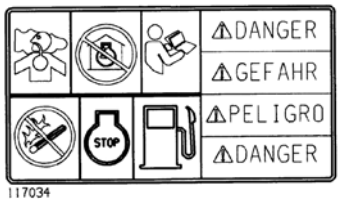 117034 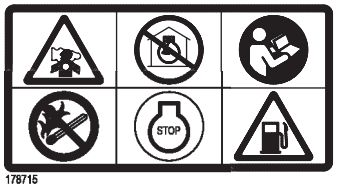 178715	ОПАСНО Опасность удушения ■ Двигатели выделяют угарный газ. ■ Запрещается запускать агрегат в помещении или в замкнутом пространстве, если в нем не обеспечена соответствующая вентиляция, например с помощью вытяжных вентиляторов или шлангов. ■ См. руководство для оператора. Не допускается наличие искр, пламени или горящих предметов возле агрегата. Останавливайте двигатель перед заправкой.
B	  178713	ОСТОРОЖНО Горячая поверхность
C	  178712	ОСТОРОЖНО Захват руки движущимся ремнем ведет к травме. Следует всегда устанавливать на место кожух ременного привода.
D	  178745	ОСТОРОЖНО Во время работы с данной машиной следует всегда использовать средства защиты органов слуха и зрения.

E		ОСТОРОЖНО! Опасность порезов. Следует всегда устанавливать на место ограждение лопасти!
G		Дроссель регулировки частоты вращения.
H	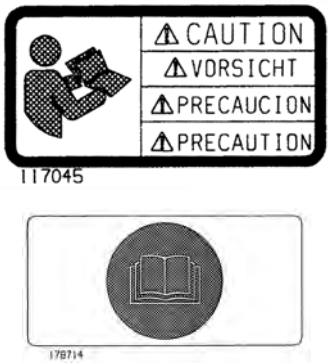	ВНИМАНИЕ Перед началом эксплуатации данного агрегата необходимо изучить и понять поставляемое вместе с ним руководство для оператора. Невыполнение этого требования повышает степень риска получения травм как для вас, так и для других лиц.
J	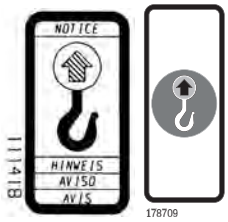	УВЕДОМЛЕНИЕ Точка подъема
K	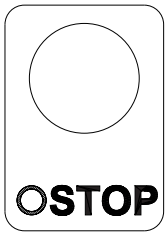	Остановка двигателя кнопки: Нажмите для остановки двигателя
M	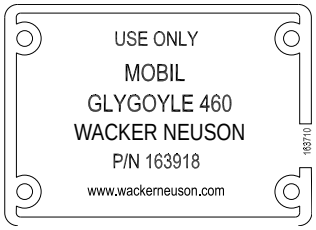	В редуктор следует заливать **только** трансмиссионное масло Glygoyle 460.

N	U.S.PAT Nos: 5993109, 6155648, 6250844, 6322151 6368016, 6422786, 6619754, D390765, D410313, D453344 OTHER U.S. AND FOREIGN PATENTS PENDING TROWEL/BUGGY 159115	На данное устройство может распространяться действие одного или нескольких патентов.
O	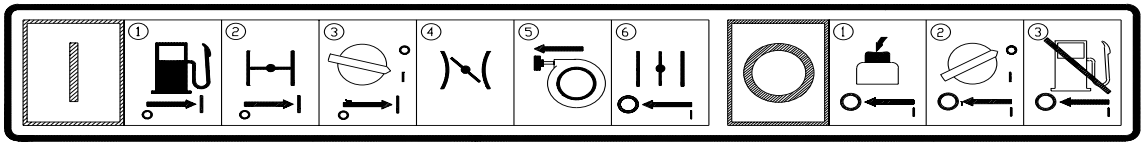	

Чтобы запустить агрегат:

1. Открыть топливный кран.
2. Закройте заслонку.
3. Переведите выключатель двигателя в положение ON (ВКЛЮЧЕНО).
4. Место газа в положение холостого хода.
5. Потянуть на себя ручку возвратного стартера.
6. Открыть воздушную заслонку.

Чтобы остановить агрегат:

1. Пресс остановки.
2. Переведите выключатель двигателя в положение OFF (ВЫКЛЮЧЕНО).
3. Открыть топливный кран.

3 Подъемно-транспортное

3.1 Эксплуатация



ОСТОРОЖНО

ЗАПРЕЩАЕТСЯ поднимать машину только за рукоятку. Рукоятка может сломаться и привести к падению машины и, возможно, к травмированию стоящих рядом людей.

Примечание:*Масса машины указана в разделе “«Габариты и масса».”*

Чтобы поднять машину вручную:

3.1.1 Остановите двигатель.

3.1.2 Пригласите напарника и спланируйте подъем.

3.1.3 Распределите вес между напарниками и поднимите машину за предохранительное кольцо **(a)** либо выполните следующее действия:

a. Закрепите на затирочной машине дополнительную грузоподъемную скобу **(c)** с помощью болтов и контргаек. Затяните болты с моментом 25 Нм.

b. Вставьте в скобу заготовку 2x4 или других подходящих размеров. Заготовка должна быть достаточно длинной, чтобы выходить за пределы кольцевого ограждения.

c. Распределите вес между напарниками и поднимите машину за рукоятку и заготовку.



ОСТОРОЖНО

Чтобы снизить риск травмы спины при подъеме, необходимо, чтобы ноги ровно стояли на земле на ширине плеч. Голову следует поднять, а спину держать прямо.

Чтобы поднять машину механическими средствами:

3.1.1 Остановите двигатель.

3.1.2 Масса машины указана в разделе *«Габариты и масса»*. Убедитесь, что подъемное устройство (или устройства) могут безопасно поднять такой груз.

3.1.3 Закрепите на затирочной машине дополнительную грузоподъемную скобу **(b)** с помощью болтов и контргаек. Затяните с моментом 25 Нм.

3.1.4 Закрепите крюк, строп или трос на грузоподъемной скобе на аппарате, как показано на рисунке, и поднимите машину на желаемую высоту.



ОСТОРОЖНО

Запрещается поднимать затирочную машину над головой с установленным поддоном-кельмой, поскольку поддон может упасть и ударить человека, работающего в непосредственной близости.

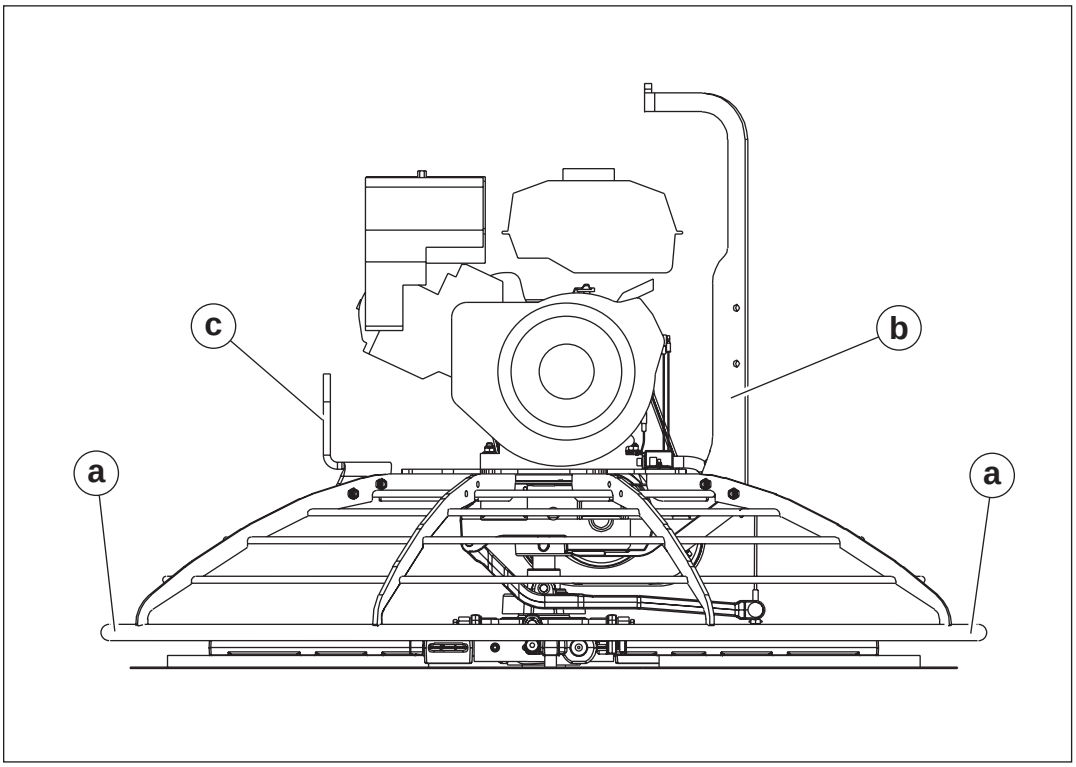

wc_gr001762

3.2 Транспортировка агрегата

Требуется

- Транспортное средство, способное перемещать массу затирочной машины
- Подходящие тросы или цепи

Процедура

Для закрепления и транспортировки агрегата выполните следующие действия.

3.2.1 Поднимите затирочную машину на транспортное средство.

3.2.2 Установите рукоятку таким образом, чтобы она не выходила за габариты транспортного средства.

3.2.3 Прикрепите тросы/цепи к кольцевому ограждению затирочной машины следующим образом.

a. Прикрепите их к кольцевому ограждению как можно ниже, чтобы максимально уменьшить давление на выходной вал редуктора.

b. Установите их крест-накрест, как показано на рисунке.

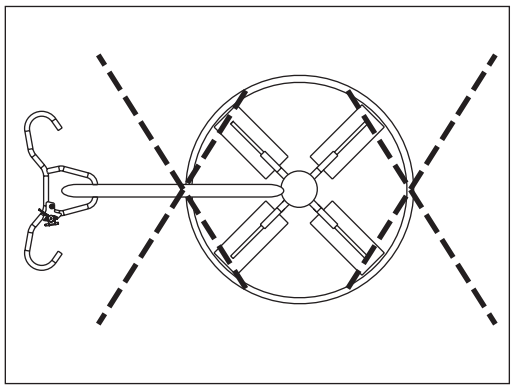

wc_gr007355

3.2.4 Прикрепите тросы/цепи к транспортному средству. Не допускайте их чрезмерного натяжения.

Результат

Агрегат готов к транспортировке.

Заметки

4 Эксплуатация

4.1 Подготовка к первому использованию

4.1.1 Убедитесь, что из агрегата удалены все незакрепленные упаковочные материалы.

4.1.2 Проверьте агрегат и его детали на предмет повреждений. Запрещается эксплуатировать агрегат при наличии видимых повреждений! Незамедлительно обратитесь за помощью к обслуживающему вас дилеру Wacker Neuson.

4.1.3 Проверьте наличие всех компонентов, поставляемых с данным агрегатом, и убедитесь, что имеются все незакрепленные детали и крепежные элементы.

4.1.4 Установите недостающие детали.

4.1.5 При необходимости добавьте жидкости, включая топливо, моторное масло и электролит.

4.1.6 Переместите агрегат на рабочий участок.

4.2 Наладка новой машины

Затирочные машины поступают с завода со снятыми рукоятками. В процессе сборки новых машин или установки новых рукояток и лопастей соблюдайте инструкции разделов *«Установка лопастей»* и *«Установка и регулировка рукояток»*.

4.3 Рекомендуемое топливо

Для двигателя необходим неэтилированный бензин обычного типа. Использовать следует только свежий и чистый бензин. Бензин, содержащий воду или грязь, повредит топливную систему. Полные технические характеристики топлива можно найти в руководстве для пользователя по двигателю.

Исполь-зование кислород-содержащих

Некоторые обычные виды бензина смешиваются со спиртом. Такие виды бензина собирательно называют кислородсодержащими видами топлива. Если вы используете кислородсодержащее топливо, убедитесь, что оно неэтилированное и соответствует требованию по минимальному октановому числу.

Прежде чем использовать кислородсодержащее топливо, проверьте его состав. Некоторые штаты (провинции) требуют размещать информацию о составе на топливном насосе.

Ниже указаны утвержденные компанией Wacker Neuson Corporation процентные доли оксигенатов.

ЭТАНОЛ (этиловый или хлебный спирт) — 10 % по объему. Допускается использование бензина, объемная доля этанола в котором составляет не более 10 % (обычно такой бензин называют E10). Бензин, содержащий более 10 % этанола (например, E15, E20 или E85), нельзя использовать, поскольку это может привести к повреждению двигателя.

Если вы заметите какие-либо нежелательные признаки в работе двигателя, попробуйте обратиться на другую станцию техобслуживания или перейти на бензин другой марки.

На повреждения или ухудшение работоспособности топливной системы в результате применения кислородсодержащего топлива, в состав которого входит больший процент оксигенатов, чем указано выше, гарантия не распространяется.

4.4 Установка лопастей

Для затирочных машин предлагаются лопасти четырех типов. Поддоны-кельмы выполнены в виде круглых противней, которые подвешиваются над полировочными или комбинированными лопастями и поставляются только для машин диаметром 36 дюймов. Затирочные лопасти поставляются для всех машин и крепятся поверх полировочных и комбинированных лопастей. И те, и другие применяются на самых ранних стадиях работы, и регулировка угла установки для них не предусмотрена.

Полировочные лопасти применяются на последних стадиях обработки и для полировки бетона их угол прогрессивно изменяется в сторону увеличения.

Комбинированные лопасти могут использоваться в течение всего процесса обработки бетона. Они применяются вместо затирочных лопастей или поддонов и полирующих лопастей.

Примечание:*лопасти затирочной машины НЕ являются взаимозаменяемыми. Это значит, что НЕЛЬЗЯ ставить лопасти большего диаметра на затирочную машину меньшего диаметра.*

4.4.1 Полировочные лопасти плоские с обеих сторон и могут устанавливаться в любом направлении.
При установке комбинированных лопастей их направление необходимо соблюдать следующим образом **(a)**. В результате отбортованные кромки лопасти занимают положение, подходящее для вращения по часовой стрелке.

4.4.2 Закрепить лопасти на держателях затирочной машины болтами **(b)**. Перед установкой следует смазать резьбу болтов, погрузив из в консистентную смазку. Это не позволит бетону зацементировать болты, а впоследствии облегчит снятие лопастей.

4.4.3 В остальные резьбовые отверстия на скобе лопасти необходимо вставить пластмассовые заглушки **(c)**, которые защитят их от попадания цемента.



ОСТОРОЖНО

Запрещается поднимать затирочную машину над головой с установленным поддоном-кельмой, поскольку поддон может упасть и ударить человека, работающего в непосредственной близости.

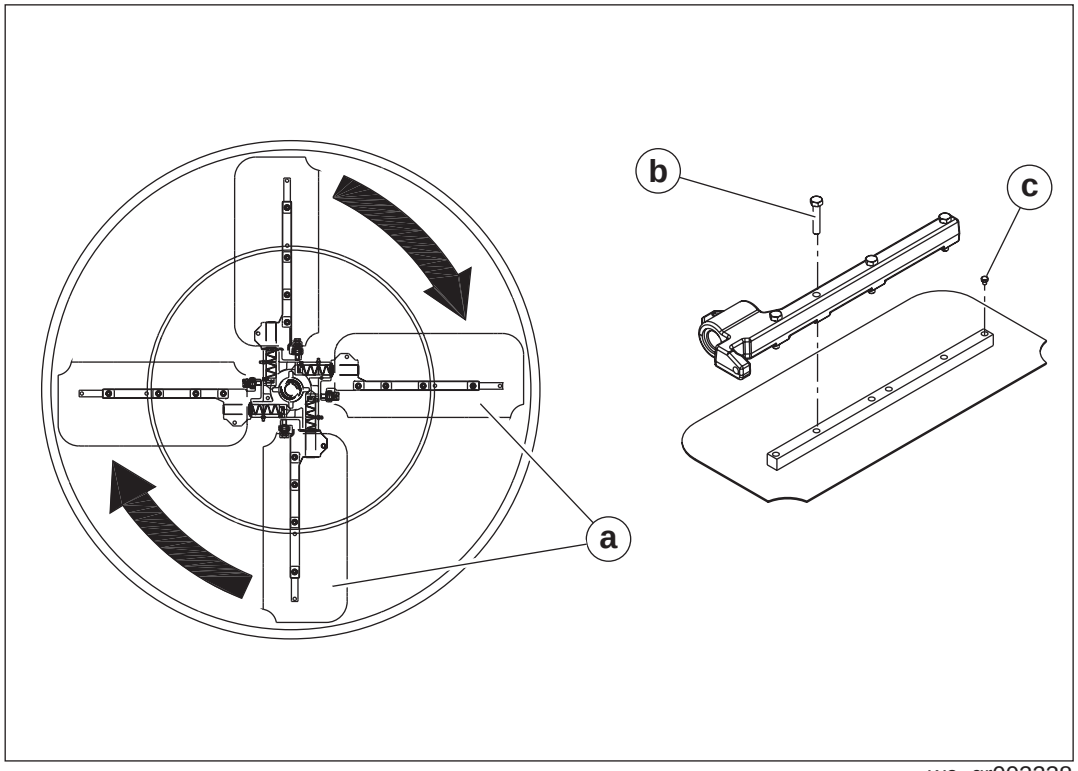

wc_gr003238

4.5 Установка и регулировка рукояток

На новых машинах трубчатая рукоятка поставляется с рукояткой регулировки угла (поворотной или *Pro-Shift*®) **(c)**, кнопкой остановки **(b)**, дросселем **(a)**, болтами **(g)** и гайкой **(m)**.

Установка узла трубчатой рукоятки:

4.5.1 Если машина оснащена складной рукояткой, разложите рукоятку и затяните головку **(e)**, чтобы закрепить рукоятку в требуемом положении.

4.5.2 Вытяните трос регулировки угла **(j)** из нижней части трубы и снимите с него гайку троса **(m)**.

4.5.3 Протяните трос через основание рукоятки **(f)** и над шкивом **(h)**, как показано на рисунке.

4.5.4 Прикрепите трубчатую рукоятку к основанию рукоятки двумя болтами M8x65 **(g)**. Затяните болты с моментом 25 Нм.

4.5.5 Нажмите рукоятку *Pro-Shift*® вперед до упора (в направлении от оператора) ИЛИ поверните поворотную рукоятку регулировки угла против часовой стрелки насколько возможно. Подсоедините трос к вилке **(k)**, как показано на рисунке, и отрегулируйте гайку троса так, чтобы трос прилегал плотно, а лопасти затирочной машины лежали плоско (угол 0°).

4.5.6 Переведите дроссель **(a1)** в положение холостого хода. Снимите крышку воздушного фильтра. Пропустите трос через фиксатор на крышке откатного устройства. Подсоедините трос дросселя к дроссельной скобе двигателя, пропустив z-образный загиб через отверстие в дроссельной заслонке. Зажмите трос скобой на кожухе дросселя. Установите на место крышку воздушного фильтра.

4.5.7 Подключите электрический провод рукоятки к обоим концам провода двигателя. Дополнительные инструкции по установке приводятся в памятке по рукояткам.

Примечание: *На машинах с двигателями Wacker Neuson провода резервуара к проводам рукоятки подсоединять не нужно.*

4.5.8 Если машина оснащена регулируемой рукояткой, установите ее в нужное положение, ослабив головку **(d)** и скорректировав положение рукоятки вверх или вниз так, чтобы оператору было удобно. Затяните головку, чтобы зафиксировать рукоятку в выбранном положении.

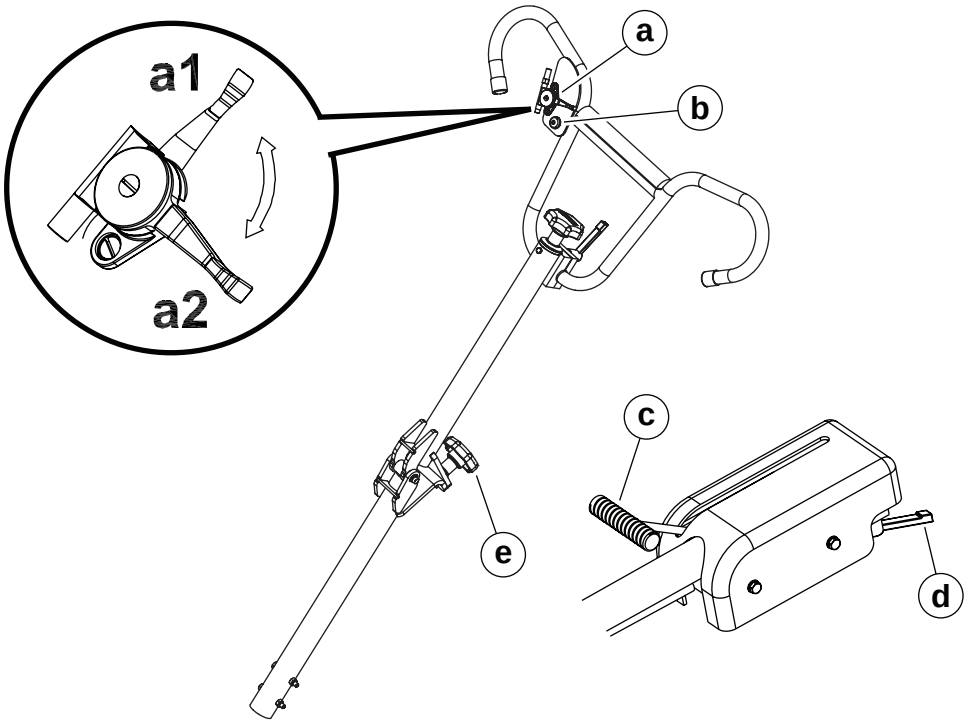

wc_gr012094

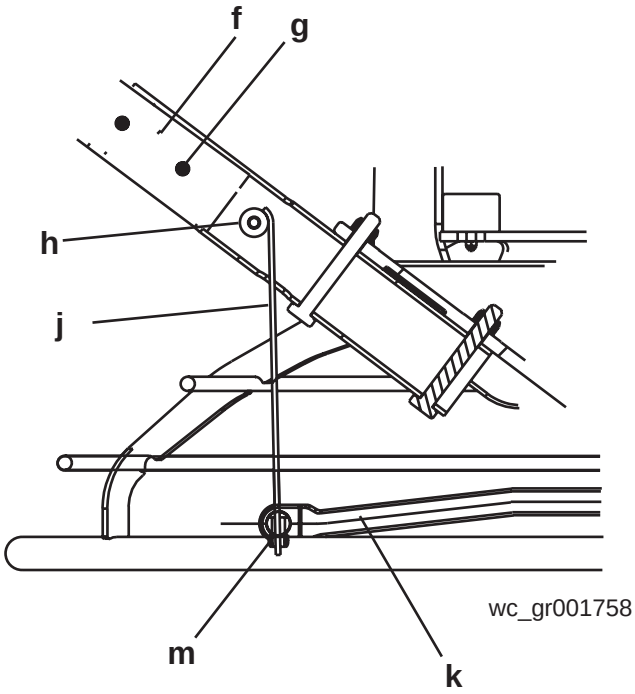

wc_gr001758

4.6 Регулировка рукоятки (CT 36-5A, 5200016256)

4.6.1 Выпрямить складную рукоятку и затянуть ручку **(d)**, чтобы зафиксировать рукоятку в выбранном положении.

4.6.2 Выбрать положение регулируемой рукоятки, ослабив ручку **(c)** и отрегулировав ее положение вверх или вниз так, чтобы она находилась на удобной для оператора высоте. Затянуть ручку, чтобы зафиксировать рукоятку в выбранном положении.

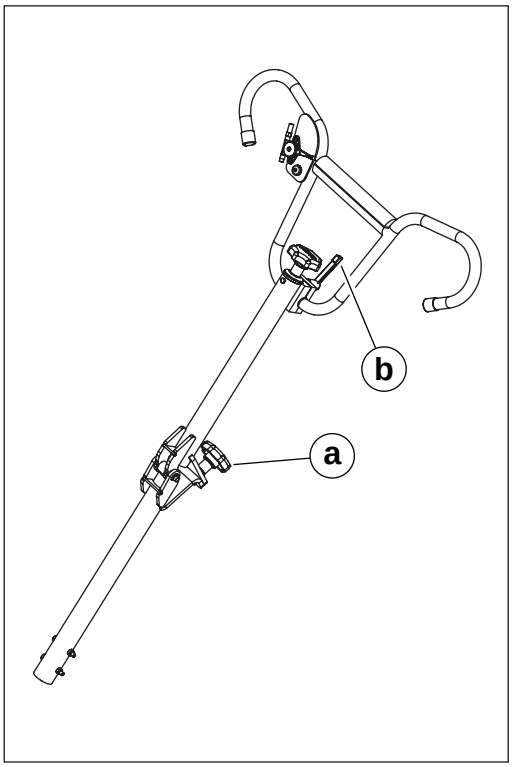

wc_gr012093

4.7 Органы управления

Ссыл.	Описание	Ссыл.	Описание
a	Рычаг управления дросселем	**d**	Регулировка высоты рукоятки (при наличии)
b	Кнопка остановки	**e**	Регулировка складной рукоятки (при наличии)
c	Поворотная рукоятка регулировки угла или рукоятка регулировки угла Pro-Shift®	—	—

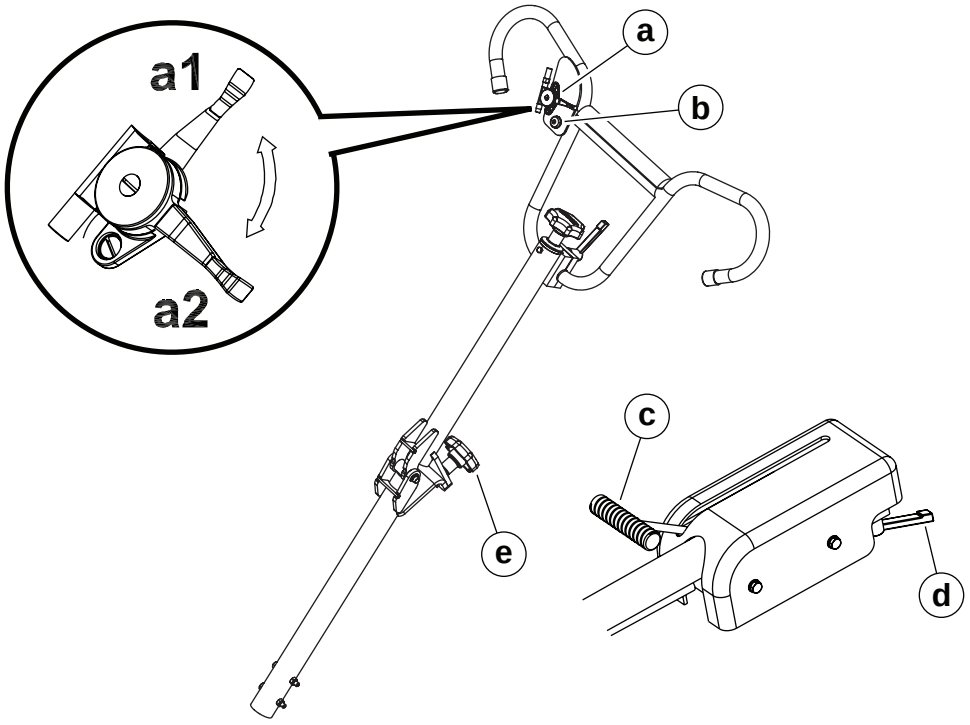

wc_gr012094

4.8 Тормозная система

Тормозная система затирочной машины подпружинена. Тормоз задействуется всякий раз, когда входной вал редуктора не вращается и/или отсутствует сопротивление со стороны лопастей затирочной машины. Тормоз отпускается, когда входной вал вращается и выходит из своего установленного положения. Это происходит, когда шестерня данного вала вращается, преодолевая сопротивление шестерни выходного вала и выталкивая вал. Если сопротивление со стороны лопастей недостаточно или отсутствует, тормоз может не отпуститься, поскольку отпускание тормоза происходит за счет сопротивления лопастей. Если машина подвешена или установлена на хорошо отполированную скользящую поверхность, тормоз не отпустится, в результате чего возможно пробуксовывание ремня.

4.9 Модуль управления двигателем

Во избежание неконтролируемого вращения затирочной машины блок управления двигателем автоматически выключает двигатель в определенных условиях. Если, например, оператор выпустит затирочную машину из рук, блок управления двигателя почувствует, что машина вращается, и выключит двигатель. Кинетический момент вращающейся затирочной машины задействует тормоз и остановит вращение рукоятки при превышении угла поворота 270°.

Чтобы проверить блок управления двигателем, запустите машину и дерните рукоятку вправо. Двигатель должен остановиться. Если двигатель не останавливается, повторяйте подергивания, пока он не остановится. Если двигатель не отключается, нажмите кнопку остановки двигателя и выключите его. **ЗАПРЕЩАЕТСЯ** включать затирочную машину до замены блока управления двигателем.



ОСТОРОЖНО

ЗАПРЕЩАЕТСЯ включать затирочную машину, если блок управления двигателем отключен или работает ненадлежащим образом.

4.10 Кнопка остановки

После нажатия кнопки остановки **(b)** двигатель остановится.

Во избежание неконтролируемого вращения затирочной машины блок управления двигателем автоматически выключает двигатель в определенных условиях. Если, например, оператор выпустит затирочную машину из рук, блок управления двигателя почувствует, что машина вращается, и выключит двигатель. Кинетический момент вращающейся затирочной машины задействует тормоз и остановит вращение рукоятки при превышении угла поворота 270°.

4.11 Перед началом

Перед запуском затирочной машины проверьте следующее:

- уровень масла в двигателе
- уровень масла в редукторе
- уровень топлива
- состояние воздушного фильтра
- состояние топливопроводов
- состояние держателей и лопастей затирочной машины.
- состояние кольцевого ограждения
- описания табличек
- высоту рукоятки, удобную для оператора

4.12 Для начала

4.12.1 Откройте топливный кран, переместив рычаг вправо **(g1)**.

Примечание: *Если двигатель холодный, переведите рычаг дросселирования в закрытое положение* **(i1)**. *Если двигатель горячий, переведите заслонку в открытое положение* **(i2)**.

4.12.2 Переведите выключатель двигателя в положение **«ВКЛ» (h1)**.

4.12.3 Переведите рычаг управления дросселем в положение холостого хода **(a1)**.

Примечание: *При запуске двигателя дроссель должен находиться в положении холостого хода. Если во время запуска двигателя дроссель находится не в положении холостого хода, двигатель не запустится. Данная функция блока управления двигателем предотвращает запуск двигателя с чрезмерно открытым дросселем.*

4.12.4 Дерните шнур стартера **(j)**.



ОСТОРОЖНО

При запуске двигателя не ставьте ногу на кольцевое ограждение – если нога проскользнет через ограждение, когда лопасти начнут вращаться, вы можете получить серьезную травму.

Примечание: *Если уровень масла низкий, двигатель не запустится. Если двигатель не запускается, проверьте уровень масла и добавьте его, если необходимо.*

4.12.5 Когда двигатель разогреется, откройте заслонку **(i2)**.

4.12.6 Чтобы начать работу с затирочной машиной, откройте дроссель **(a2)**. Отрегулируйте количество оборотов лопастей в минуту по скорости дросселя согласно условиям работы.

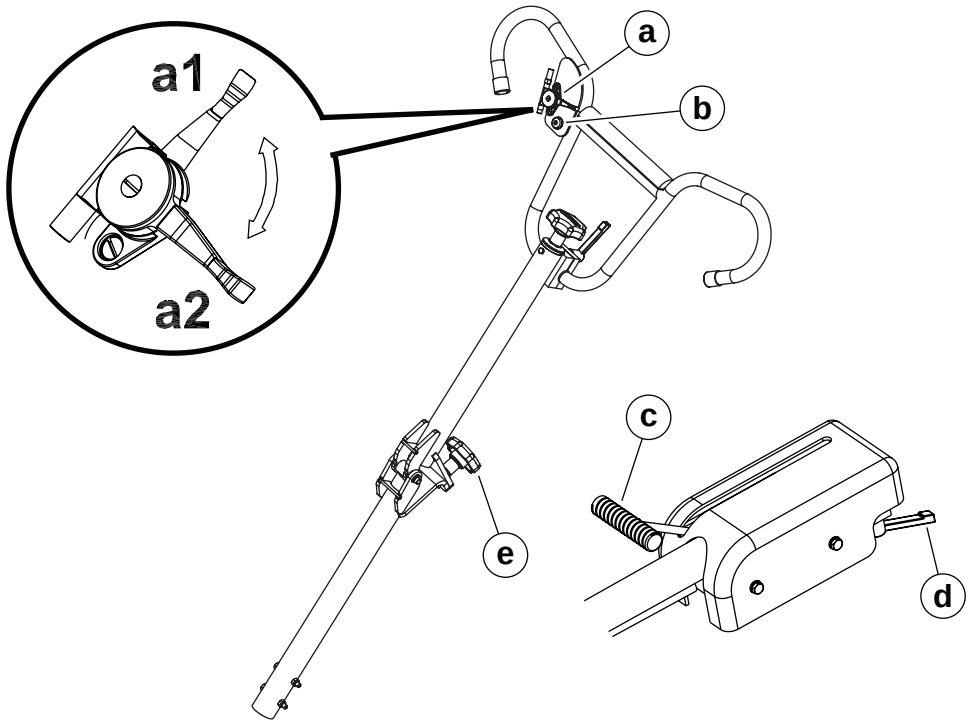

wc_gr012094

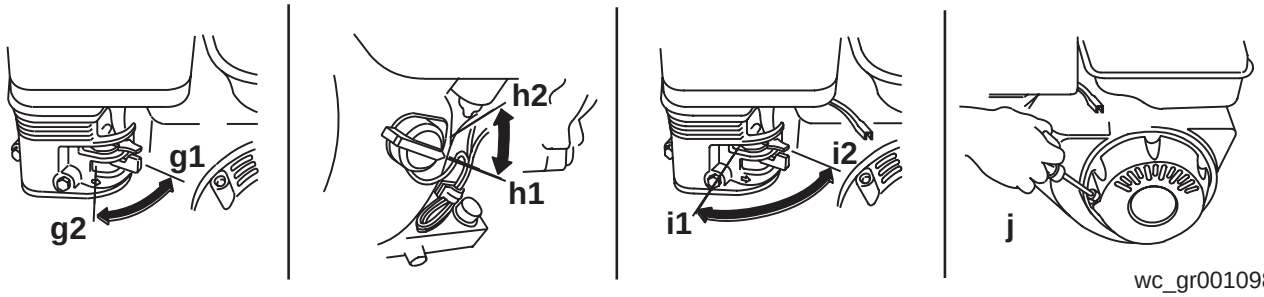

wc_gr001098

4.13 Остановить

См. рис. wc_gr003219, wc_gr001098

4.13.1 Уменьшите количество оборотов двигателя, переведя рычаг управления дросселем в положение холостого хода **(a1)**.

4.13.2 Нажмите кнопку остановки **(b)**.

4.13.3 Переведите выключатель двигателя в положение «ВЫКЛ» **(h2)**.

4.13.4 Закройте топливный кран, переместив рычаг влево **(g2)**.

4.14 Положение оператора

Оператор несет ответственность за безопасное и эффективное использование данного агрегата. Полный контроль над агрегатом невозможен, если оператор не будет постоянно находиться в правильном рабочем положении.

При работе на данном агрегате оператор обязан:

- стоять или идти позади агрегата лицом вперед;
- держать обе руки на рукоятке управления;
- направлять затирочную машину, надавливая на рукоятку управления.

4.15 Эксплуатация



ОСТОРОЖНО

Перед запуском затирочной машины ОБЯЗАТЕЛЬНО проверьте работу блока управления двигателем. ЗАПРЕЩАЕТСЯ включать затирочную машину, если блок управления двигателем работает ненадлежащим образом.

Следует выбрать подходящий тип лопастей и закрепить лопасти на держателях затирочной машины. Не следует устанавливать затирочные или полирующие лопасти вместе с комбинированными.

Примечание:*При работе с мягким бетоном не следует позволять затирочной машине долго оставаться на одном месте. Необходимо отрывать машину от плиты после окончания обработки.*

Примечание:*Указания «влево» и «вправо» даются с точки зрения оператора.*

4.15.1 Отрегулируйте высоту рукоятки так, чтобы она соответствовала росту оператора. См. раздел *«Установка и регулировка рукояток».*

УВЕДОМПЕНИЕ:Не пытайтесь регулировать высоту рукоятки, когда затирочная машина работает.

4.15.2 Запустите двигатель и задействуйте лопасти, увеличив скорость двигателя. С помощью рычага управления дросселем на тяге установите скорость, необходимую вам для работы.

4.15.3 Чтобы передвинуть затирочную машину вперед, необходимо повернуть рукоятку по часовой стрелке **(a)**.

4.15.4 Чтобы передвинуть затирочную машину назад, необходимо повернуть рукоятку против часовой стрелки **(b)**.

4.15.5 Чтобы передвинуть затирочную машину влево, необходимо слегка потянуть рукоятку вверх **(c)**.

4.15.6 Чтобы передвинуть затирочную машину вправо, необходимо слегка надавить на рукоятку **(d)**.

4.15.7 После каждого применения следует очищать затирочную машину от брызг цемента.



ОСТОРОЖНО

Перед чисткой или обслуживанием машины дайте глушителю остыть. Горячий глушитель может привести к воспламенению топлива и стать причиной пожара.

Желательно, чтобы каждый следующий участок работ располагался по отношению к предыдущему участку работ под углом 90°. Это позволит избежать образования углублений на поверхности плиты.

Например, на рисунке показано, что второй участок работ **(2)** расположен под углом 90° к первому **(1)**.

ОСТОРОЖНО

Во избежание серьезных травм в результате контакта с работающими лопастями затирочной машины не рекомендуется допускать в зону выполнения работ какой-либо другой персонал, кроме оператора машины.

Запрещается чистить, обслуживать или проводить регулировку затирочной машины в работающем состоянии.

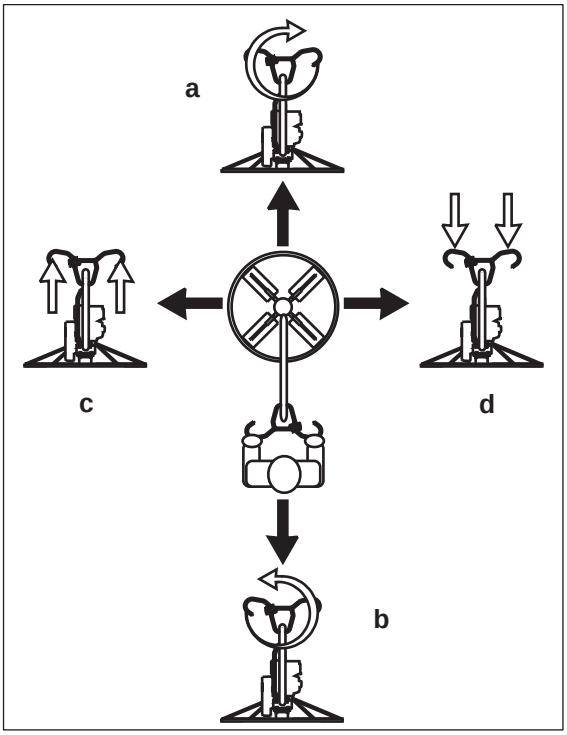

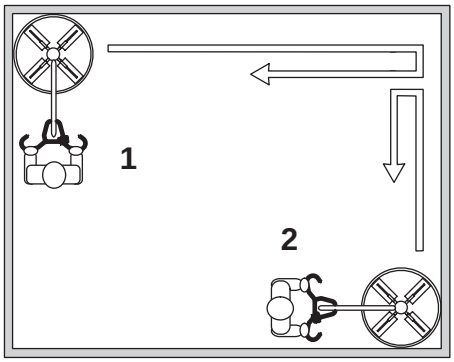

wc_gr003239

4.16 Регулировка угла наклона

Чтобы отрегулировать угол (наклон) лопасти:

A = регулировка путем поворота: повернуть рукоятку изменения угла **(a)** по часовой стрелке, чтобы увеличить угол, и против часовой стрелки, чтобы уменьшить его.

B = *Pro-Shift®:* потянуть рукоятку **(b)** в сторону оператора, чтобы увеличить угол, и по направлению от оператора, чтобы уменьшить его.

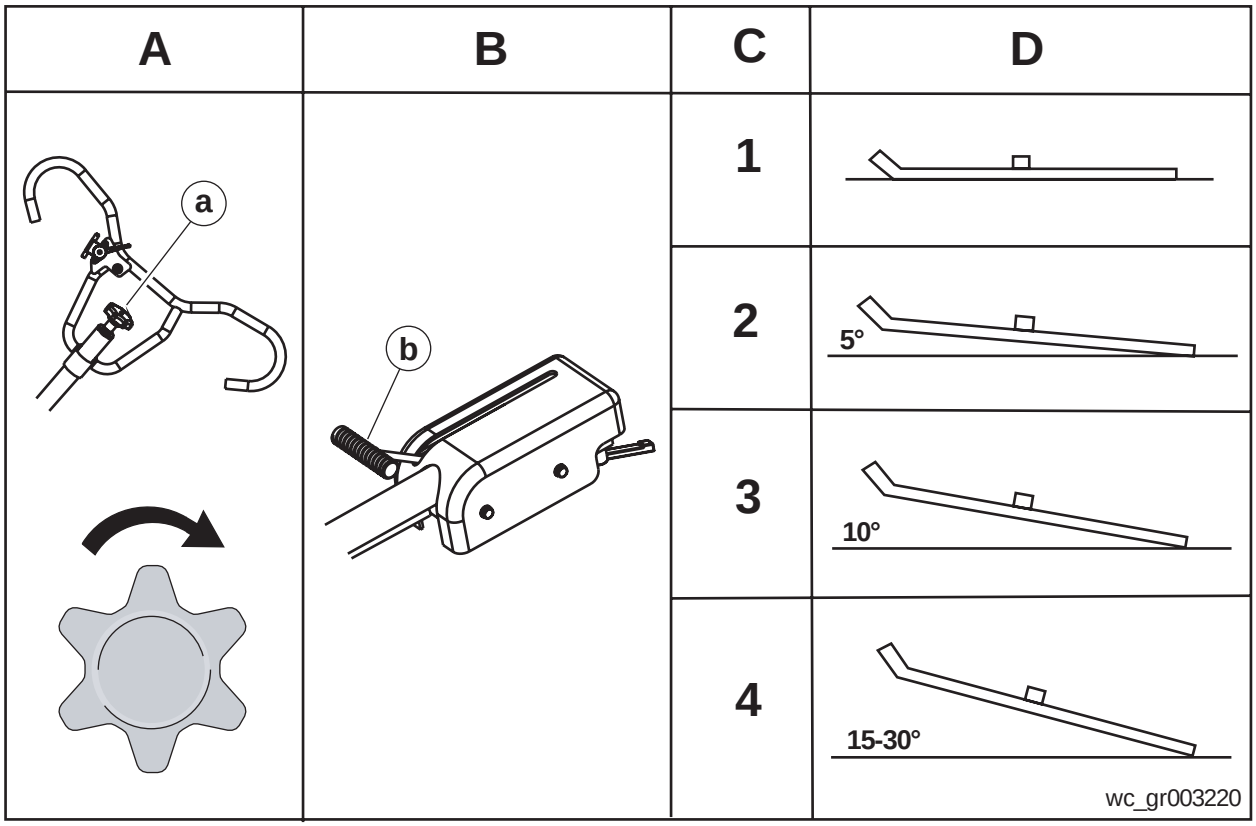

Ссыл.	C = рабочее состояние бетона	D = рекомендуемый угол при обработке
1	Стадия обработки сырой поверхности	Горизонтально (не под углом)
2	Переход от стадии обработки сырой поверхности к обработке пластичной поверхности	Малый угол (5°)
3	Стадия обработки пластичной поверхности	Дополнительное увеличение угла (10°)
4	Переход от стадии обработки при полутвердом состоянии поверхности к чистовой обработке твердой поверхности (полировке)	Максимальный угол (15–30°)

Иногда на заключительных стадиях чистовой обработки требуется увеличение силы полировки путем добавления грузов на предохранительные кольца затирочной машины. Для этой цели корпорация Wacker Neuson поставляет комплекты грузов.

4.17 Процедура аварийного отключения

Процедура

Если во время работы агрегата произойдет авария или поломка, выполните следующие действия:

4.17.1 Остановите двигатель.

4.17.2 Закройте топливный кран.

4.17.3 Уберите агрегат с участка проведения работ, используя надлежащие методы подъема.

4.17.4 Очистите лопасти и сам агрегат от бетона.

4.17.5 Свяжитесь с арендодателем или владельцем агрегата для получения дальнейших указаний.

Заметки

5 Обслуживание

5.1 График периодического техобслуживания

В следующей таблице приведены сведения об основных операциях по техобслуживанию агрегата и двигателя. Задачи, отмеченные галочками, может выполнять оператор. Задачи, отмеченные квадратиками, требуют специальной подготовки и оборудования.
Дополнительная информация представлена в руководстве пользователя двигателя.

	Ежедневно	После первых 20 часов	Каждые 50 часов	Каждые 100 часов	Каждые 300 часов
Проверить уровень топлива.	✓				
Проверить уровень масла в двигателе.	✓				
Осмотреть топливопроводы.	✓				
Осмотреть воздушный фильтр. Заменить при необходимости.	■				
Проверить внешние устройства.	✓				
После каждого применения очистить затирочную машину от брызг цемента.	✓				
При необходимости смазать держатели лопастей.			■		
Очистить элементы воздушного фильтра.			■		
Заменить масло в двигателе.		■		■	
Проверить приводной ремень.				■	
Очистить отстойник.				■	
Проверить и очистить свечу зажигания.				■	
Проверить и отрегулировать клапанные зазоры.					■

5.2 Хранение

5.2.1 Масло следует сливать, пока двигатель не остыл.

5.2.2 Чтобы слить масло, снимите пробку маслозаливной горловины **(a)** и пробку сливного отверстия **(b)**.
Примечание:*В целях защиты окружающей среды необходимо размещать под агрегатом полиэтиленовую пленку и емкость для сбора стекающих жидкостей. Такие жидкости следует утилизировать в соответствии с природоохранным законодательством.*

5.2.3 Установите на место пробку сливного отверстия.

5.2.4 Заполнить картер двигателя рекомендуемым маслом до уровня отверстия для пробки **(c)**. Заправочный объем и тип масла указаны в разделе *«Технические данные»*.

5.2.5 Установите на место пробку маслозаливной горловины.

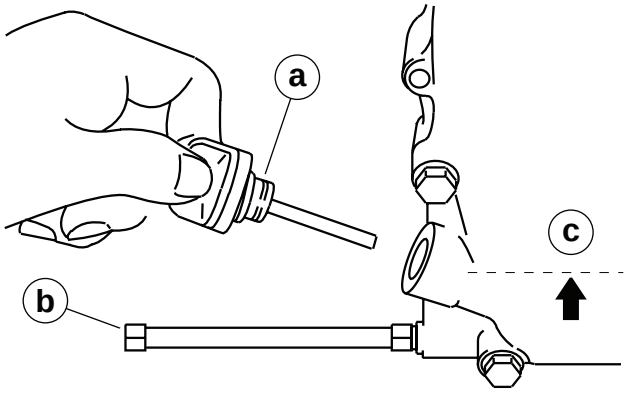

wc_gr002381

ОСТОРОЖНО
Как правило, отработанное масло содержит небольшое количество веществ, которые могут вызвать рак и другие проблемы со здоровьем в случае их вдыхания, проглатывания или при длительном контакте с кожей.

- Примите меры, чтобы предотвратить вдыхание или проглатывание отработанного моторного масла.
- После попадания отработанного моторного масла на кожу тщательно вымойте ее.

5.3 Воздушный фильтр

Двигатель оснащен двухэлементным воздушным фильтром. Обслуживание воздушного фильтра следует проводить как можно чаще во избежание нарушения работы карбюратора.

УВЕДОМПЕНИЕ:ЗАПРЕЩАЕТСЯ запускать двигатель без воздушного фильтра. Это может привести к серьезному повреждению двигателя.



ОСТОРОЖНО

ЗАПРЕЩАЕТСЯ чистить воздушный фильтр бензином или иными типами растворителей с низкой температурой воспламенения. Это может привести к возгоранию или взрыву.

Обслуживание:

5.3.1 Снимите крышку воздушного фильтра (a). Извлеките оба фильтрующих элемента и осмотрите их на наличие отверстий или разрывов. Замените поврежденные элементы.

5.3.2 Промойте пористый фильтрующий элемент (b) в растворе мягкого моющего средства и теплой воды. Тщательно прополощите его в чистой воде. Дайте элементу полностью высохнуть. Погрузите фильтрующий элемент в чистое моторное масло. Излишки масла отожмите.

5.3.3 Слегка постучите по бумажному фильтрующему элементу (c), чтобы удалить грязь. Если бумажный элемент сильно загрязнен, его следует заменить.

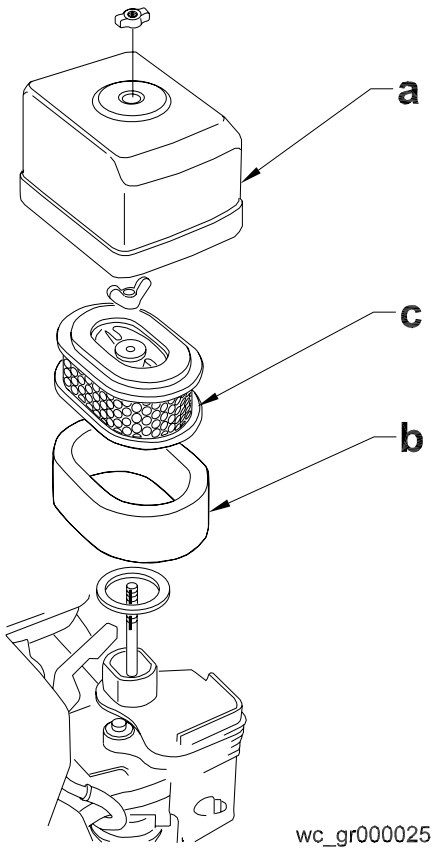
a
c
b
wc_gr000025

5.4 Свеча зажигания

Чтобы агрегат работал надлежащим образом, следует чистить или заменять свечу зажигания по мере необходимости. См. руководство для оператора двигателя.

ОСТОРОЖНО Во время работы глушитель сильно нагревается и остается горячим еще некоторое время после выключения двигателя. Запрещается прикасаться к глушителю, пока он не остынет.

Примечание: *Рекомендуемый тип свечи зажигания и параметры межэлектродного зазора приведены в разделе «Технические данные».*

5.4.1 Извлеките свечу зажигания и осмотрите ее.

5.4.2 Замените свечу, если на изоляции имеются трещины или сколы.

5.4.3 Очистите электроды свечи зажигания проволочной щеткой.

5.4.4 Установите зазор между электродами (a).

5.4.5 Плотно затяните свечу зажигания.

УВЕДОМЛЕНИЕ: Слабо затянутая свеча зажигания сильно нагревается и может стать причиной повреждения двигателя.

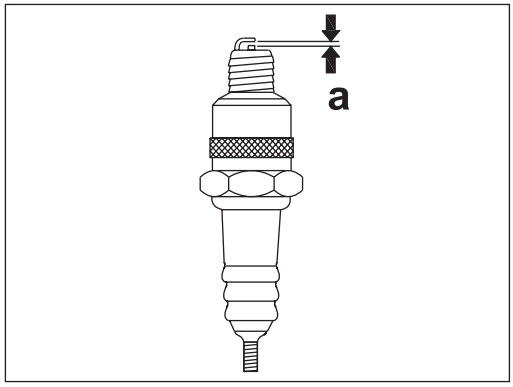

wc_gr000028

5.5 Чистка отстойника

5.5.1 Перекройте топливный кран.

5.5.2 Снимите отстойник **(a)** и уплотнительное кольцо **(b)**.

5.5.3 Тщательно промойте обе детали невоспламеняющимся растворителем. Высушите и установите их на место.

5.5.4 Откройте топливный кран и убедитесь в отсутствии утечек.

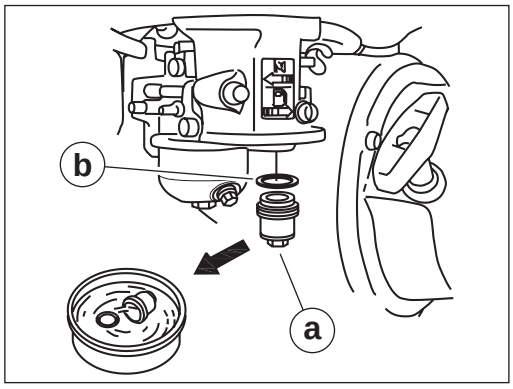

wc_gr000029

5.6 Регулировка холостого ход

ОСТОРОЖНО

Прежде чем регулировать карбюратор, снимите приводной ремень. См. раздел *«Замена ремня»*. Если не снять ремень с аппарата, будут задействованы лопасти.

Отрегулируйте частоту вращения двигателя без нагрузки или на холостом ходу в соответствии с разделом «Технические данные».

5.6.1 Запустите двигатель и дайте ему прогреться до нормальной рабочей температуры.

5.6.2 Чтобы увеличить частоту вращения, заверните ограничительный винт дроссельной заслонки **(a)**, а чтобы уменьшить скорость – отверните его. Перед измерением частоты вращения (в об/мин) убедитесь, что рычаг управления дросселем касается ограничительного винта.

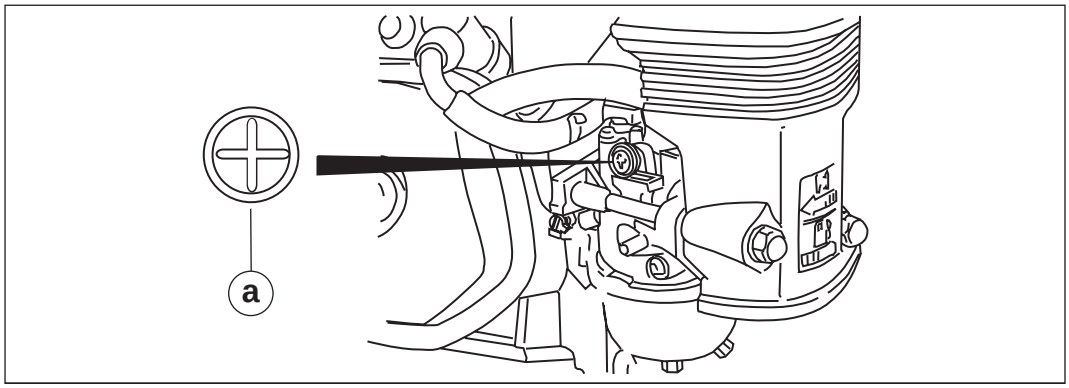

wc_gr001122

5.7 Регулировка карбюратора

ОСТОРОЖНО

Прежде чем регулировать карбюратор, снимите приводной ремень. См. раздел *«Замена ремня»*. Если не снять ремень с аппарата, будут задействованы лопасти.

Направляющий винт **(a)** оснащен ограничивающей головкой, препятствующей чрезмерному насыщению топливовоздушной смеси с целью соблюдения норм по регулированию выбросов в атмосферу. Параметры смеси устанавливаются в заводских условиях и дополнительной корректировки не требуют. Не пытайтесь снять ограничивающую головку. Ограничивающую головку нельзя удалить, не сломав направляющий винт.

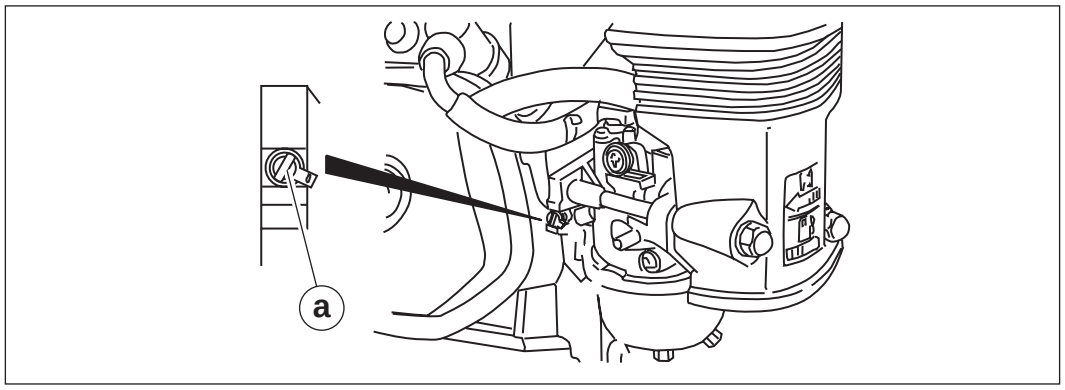

wc_gr001061

5.8 Замена ремня

Затирочная машина оснащена саморегулирующимся сцеплением. Такое сцепление автоматически натягивает ремень и компенсирует его износ. Заменяйте ремень, когда сцепление не сможет больше натягивать его в достаточной степени так, чтобы редуктор работал без пробуксовки.

Замена приводного ремня:

5.8.1 Отсоедините провод свечи зажигания.

ОСТОРОЖНО

Во избежание случайного пуска двигателя перед работой с машиной необходимо обязательно отсоединить провод свечи зажигания.

5.8.2 Ослабьте затяжку болтов **(d)** и снимите кожух ременного привода **(c)**.

5.8.3 Медленно поверните шкив **(b)** и снимите ремень **(a)**.
Примечание:*Сцепление и шкив выравниваются в заводских условиях и не должны сниматься при замене ремня.*

5.8.4 Установите новый ремень.

5.8.5 Установите на место кожух ременного привода, используя шайбы и болты. Затяните болты с моментом 5 Нм.

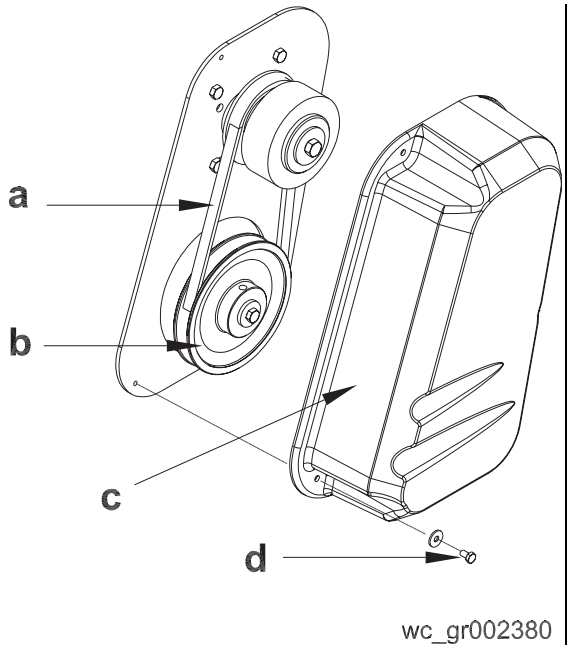

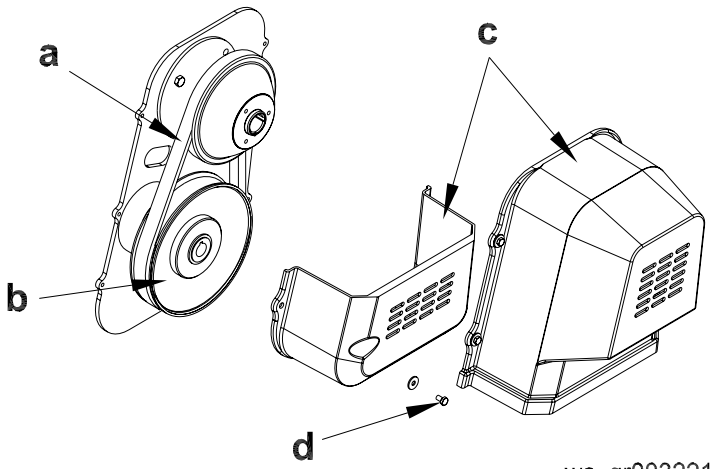

5.9 Смазка затирочной машины

Держатели лопастей затирочной машины **(b)** следует смазывать консистентной смазкой Shell Alvania RL2 или ее эквивалентом. Трос регулировки угла наклона лопастей и другие детали затирочной машины следует смазывать по мере необходимости.

Масло в редукторе не требует замены, если только оно не было слито с целью проведения техобслуживания редуктора. Количество масла проверяется по заглушке **(a)**, расположенной на боковой стороне редуктора. Уровень масла должен достигать нижней части резьбы на заглушке. Заправочный объем и тип масла указаны в разделе *«Технические данные»*.

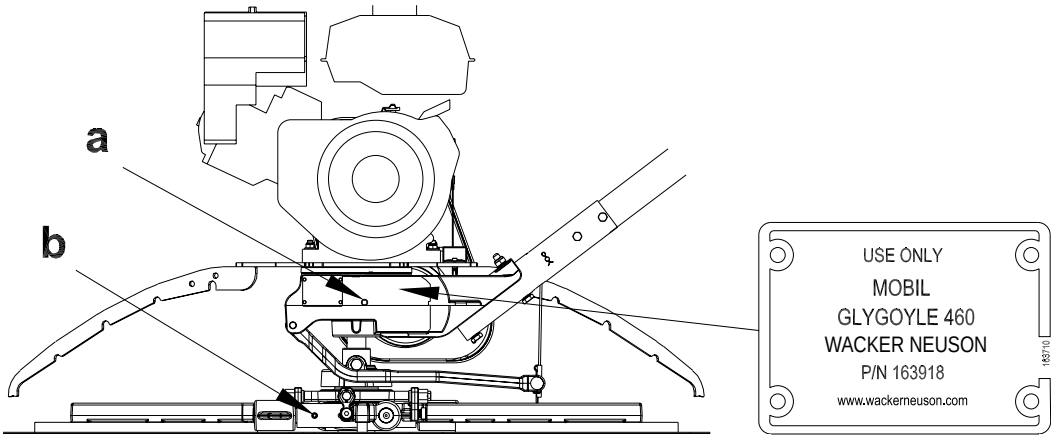

wc_gr001755

5.10 Дополнительные грузы

Чтобы установить дополнительные грузы, необходимо поместить равное количество грузов спереди и сзади предохранительного кольца на специально обозначенном его участке. Затянуть гайки, чтобы зафиксировать грузы.

ОСТОРОЖНО

Ни при каких обстоятельствах не допускается использование в качестве дополнительных грузов каких-либо предметов, кроме грузов, рекомендованных корпорацией Wacker. Применение нештатных грузов может привести к травме или поломке оборудования.

5.11 Хранение

Если затирочная машина находится на хранении более 30 дней:

- Заменить моторное масло.
- Слейте топливо из двигателя.
- Выверните свечу зажигания и залейте в цилиндр 15 мл моторного масла SAE 30. Установите свечу зажигания на место и проверните двигатель, чтобы масло разошлось. См. руководство по двигателю.
- Очистите грязь с цилиндра, ребер охлаждения головки цилиндра, корпуса нагнетателя, барабанного сита и деталей глушителя.
- В целях экономии места следует перевести рукоятку в положение для хранения.
- Затирочную машину и двигатель необходимо хранить в зачехленном виде в чистом и сухом месте.

6 Устранение неполадок

Проблема / Признак	Причина / Способ устранения
Затирочная машина не развивает полные обороты.	■ Удалите отложения, скопившиеся в цилиндреи головке двигателя. ■ Обороты двигателя слишком низкие. Отрегулируйте обороты. ■ Очистите или замените воздушный фильтр. ■ Удалите грязь с движущихся частей и лопастей затирочной машины. ■ В холодную погоду необходимо прогревать двигатель на холостом ходу в течение 3–4 минут. ■ Проверьте работу рычага управления дросселем и троса.
Двигатель запускается, но затирочная машина работает с низкой производительностью.	■ Проверьте приводной ремень на предмет износа или повреждения. ■ Проверьте сцепление на предмет износа или повреждения. ■ Удалите грязь с движущихся частей и лопастей затирочной машины.
Двигатель не запускается или работает неустойчиво.	■ Проверить уровень топлива. Откройте топливный кран. ■ Очистите воздушный фильтр. ■ Проверьте или замените свечу зажигания. ■ Проверьте проходной топливный фильтр. ■ Проверить уровень масла в двигателе. ■ Проверьте кнопку остановки двигателя. ■ Убедитесь в том, что при запуске двигателя дроссель находится в положении холостого хода.
Рукоятка затирочной машины стремится повернуться на холостом ходу.	■ Проверьте обороты холостого хода двигателя. (Возможно, они слишком высоки). ■ Возможно, отключена регулировка натяжения ремня.

7 Технические данные

7.1 Габариты

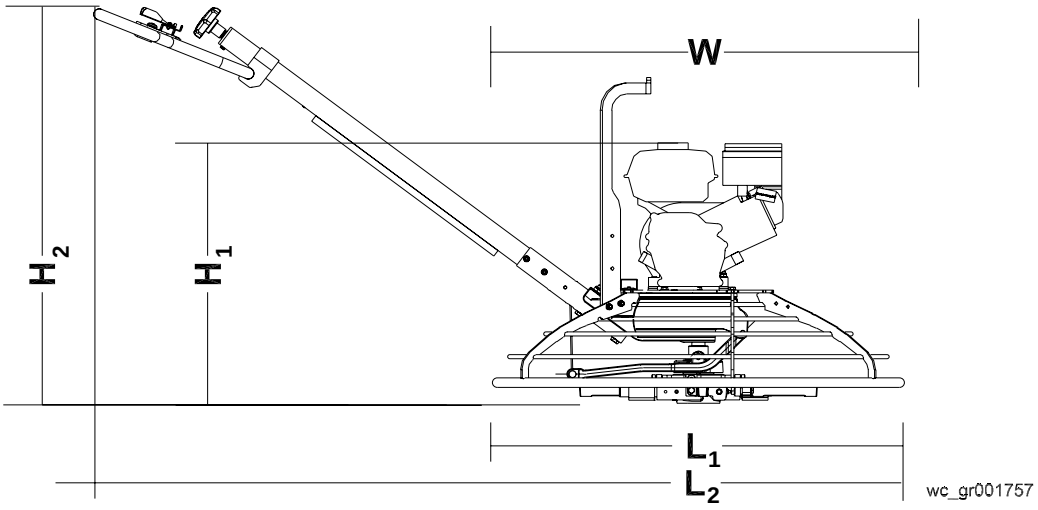

Тип рукоятки	Поз. №	Длина рукоятки мм	Диапазон Тип	Масса кг
Твердая	0159659	1740	Поворотная	10
Складная	0159660	1740	Поворотная	12
Регулируемая/ складная	0164617	1740	Поворотная	13
Регулируемая	0164535	1740	Поворотная	11
Регулируемая/ складная	0159661	1740	Pro-Shift®	15
Регулируемая	0159662	1740	Pro-Shift®	13

Модель	Поз. №	Без рукоятки	С рукояткой		
		$Д_1$ x Ш x $В_1$ мм	$Д_2$ x Ш x $В_2$ мм	Без комплекта грузов кг	С комплектом грузов кг
CT 36-5A	0009438 0620106	915x915x607	2005x915x1040	85	91
CT 36-8A	0009439	915x915x686	2005x915x1040	94	103
CT 36-8A-V	0009442	915x915x686	2005x915x1040	94	103
CT 48-8A	0009449	1220x1220x686	2160x1220x1040	105	114
CT 48-11A	0009450	1220x1220x712	2160x1220x1040	113	122
CT 48-13A-V	0009452	1220x1220x712	2160x1220x1040	121	130

7.2 Двигатель

Номинальная мощность двигателя

Реальная номинальная мощность по SAE J1349. Фактическое значение мощности может меняться в зависимости от конкретных условий использования.

Поз. №		**CT 36-5A** 0009438, 0620106
Двигатель		
Марка двигателя		Honda
Модель двигателя		GX 160 K1 QX2
Номинальная мощность	кВт	4,3 при 3800 об/мин
Свеча зажигания		NGK BPR 6ES
Межэлектродный зазор	мм	0,7–0,8
Частота вращения двигателя - полная нагрузка	об/мин	3800 ± 100
Частота вращения двигателя - холостой ход	об/мин	1450 ± 100
Включение сцепления	об/мин	1800
Клапанный зазор (холодный) впуск: выпуск:	мм	 0,15 0,20
Воздушный фильтр	тип	Двухэлементный
Смазка двигателя	сорт масла	SAE 10W30 SG или SF
Емкость масляного картера двигателя	л	0,6
Топливо	тип	Обычный неэтилированный бензин
Объем топливного бака	л	3,6
Расход топлива	л/час	1,8
Продолжительность непрерывной работы	часы	2

Поз. №		**CT 36-8A** 0009439	**CT 36-8A-V** 0009442
Двигатель			
Марка двигателя		Honda	
Модель двигателя		GX 240 K1 QA	
Номинальная мощность	кВт	6,2 при 3800 об/мин	
Свеча зажигания		NGK BPR 6ES	
Межэлектродный зазор	мм	0,7–0,8	
Частота вращения двигателя - полная нагрузка	об/мин	3800 ± 100	
Частота вращения двигателя - холостой ход	об/мин	1450 ± 100	
Включение сцепления	об/мин	1800	
Клапанный зазор (холодный) впуск: выпуск:	мм	 0,15 0,20	
Воздушный фильтр	тип	Двухэлементный	
Смазка двигателя	сорт масла	SAE 10W30 SG или SF	
Емкость масляного картера двигателя	л	1,1	
Топливо	тип	Обычный неэтилированный бензин	
Объем топливного бака	л	6,0	
Расход топлива	л/час	2,7	
Продолжительность непрерывной работы	часы	2,25	

Поз. №		**CT 48A-8A** 0009449
Двигатель		
Марка двигателя		Honda
Модель двигателя		GX 240 K1 QA
Номинальная мощность	кВт	6,2 при 3800 об/мин
Свеча зажигания		NGK BPR 6ES
Межэлектродный зазор	мм	0,7–0,8
Частота вращения двигателя - полная нагрузка	об/мин	3800 ± 100
Частота вращения двигателя - холостой ход	об/мин	1450 ± 100
Включение сцепления	об/мин	1800
Клапанный зазор (холодный) впуск: выпуск:	мм	 0,15 0,20
Воздушный фильтр	тип	Двухэлементный
Смазка двигателя	сорт масла	SAE 10W30 SG или SF
Емкость масляного картера двигателя	л	1,1
Топливо	тип	Обычный неэтилированный бензин
Объем топливного бака	л	6,0
Расход топлива	л/час	2,7
Продолжительность непрерывной работы	часы	2,25

Поз. №		**CT 48-11A** 0009450	**CT 48-13A-V** 0009452
Двигатель			
Марка двигателя		Honda	
Модель двигателя		GX 340 K1 QA	GX 390 U1 QA
Номинальная мощность	кВт	8,7 при 3800 об./мин	10 при 3800 об./мин
Свеча зажигания		NGK BPR 6ES	
Межэлектродный зазор	мм	0,7–0,8	
Частота вращения двигателя - полная нагрузка	об/мин	3800 ± 100	
Частота вращения двигателя - холостой ход	об/мин	1450 ± 100	
Включение сцепления	об/мин	1800	
Клапанный зазор (холодный) впуск: выпуск:	мм	 0,15 0,20	
Воздушный фильтр	тип	Двухэлементный	
Смазка двигателя	сорт масла	SAE 10W30 SG или SF	
Емкость масляного картера двигателя	л	1,1	
Топливо	тип	Обычный неэтилированный бензин	
Объем топливного бака	л	6,0	
Расход топлива	л/час	2,7	
Продолжительность непрерывной работы	часы	2,25	

7.3 Модель

Модель	**Модель затирочной машины*** мм	**Количество лопастей**	**Коробки передач Смазка** тип/мл	**Диапазон скоростей** об/мин	**Диапазон угла установки лопастей** градусы
Затирочная машина					
CT 36-5A	915	4	Mobil Glygoyle 460 Примерно 620	60–125	0–30
CT 36-8A					
CT 36-8A-V				25–200	
CT 48-8A	1220			60–125	
CT 48-11A					
CT 48-13A-V				25–200	

* Лопасти затирочной машины НЕ являются взаимозаменяемыми. Это значит, что НЕЛЬЗЯ ставить лопасти большего диаметра на затирочную машину меньшего диаметра.

7.4 Данные по уровню шума и вибрации

Обязательными характеристиками шума, согласно Параграфу 1.7.4.f Директивы ЕЭС по механическому оборудованию 89/392, являются:

- уровень звукового давления в точке нахождения оператора (L_{pA}): **«A»** дБ(A)
- гарантированный уровень звуковой мощности (L_{WA}) = **«B»** дБ(A)

Данные значения шума определялись согласно стандарту ISO 3744 для уровня звуковой мощности (L_{WA}) и ISO 6081 для уровня звукового давления (L_{pA}) в точке нахождения оператора.

В приложении F части 1 стандарта ISO 5349 указано, что вибрационные характеристики вибрирующего инструмента могут сильно различаться. По этой причине важно, чтобы были представлены сведения о диапазоне условий вибрации, связанных с различными деталями, материалами, условиями работы, способами использования инструмента и распределением продолжительности воздействия.

- Среднее значение вибрации, воздействующей на кисти и руки оператора, полученное для всего рабочего диапазона частот вращения, составляет **«C»** м/с^2.
- Максимальное значение вибрации, воздействующей на кисти и руки оператора, полученное для всего рабочего диапазона частот вращения, составляет **«D»** м/с^2.
- Минимальное значение вибрации, воздействующей на кисти и руки оператора, полученное для всего рабочего диапазона частот вращения, составляет **«E»** м/с^2.

Изделия проходят испытания на уровень вибрации кистей/рук (HAV) в соответствии со стандартами ISO 5349, часть 1, и ISO 8662, часть 1.

Модель	A	B	C	D	E
CT 36-5A	103	89	4,8	7,3	3,7
CT 36-8A	109	95	5,9	7,9	4,8
CT 36-8A-V	109	95	3,4	4,1	2,6
CT 48-8A	109	95	3,9	5,2	3,2
CT 48-11A	113	96	8,4	9,1	6,9
CT 48-13A-V	115	98	5,7	9,0	3,8

Характеристики шума и вибрации получены на сыром и затвердевшем бетоне при использовании машин наиболее часто продаваемых конфигураций. Значения вибрации изменяются в зависимости от положения дросселя, условий работы и варианта исполнения рукоятки.

Погрешности значений вибрации рук (HAV)

Вибрация, передаваемая рукам, измерялась по стандарту ISO 5349-1. Данное измерение включает погрешность 1,5 м/с^2.

Wacker Neuson Produktion GmbH & Co. KG, Preußenstraße 41, D-80809 München, Tel.: +49-(0)89-3 54 02-0 Fax: +49 - (0)89-3 54 02-390
Wacker Neuson Production Americas LLC, N92W15000 Anthony Ave., Menomonee Falls, WI 53051
Tel. : (262) 255-0500 Fax: (262) 255-0550 Tel.: (800) 770-0957
Wacker Neuson Limited - Room 1701–03 & 1717–20, 17/F. Tower 1, Grand Century Place, 193 Prince Edward Road West, Mongkok, Kowloon, Hongkong.
Tel: (852) 3605 5360, Fax: (852) 2758 0032